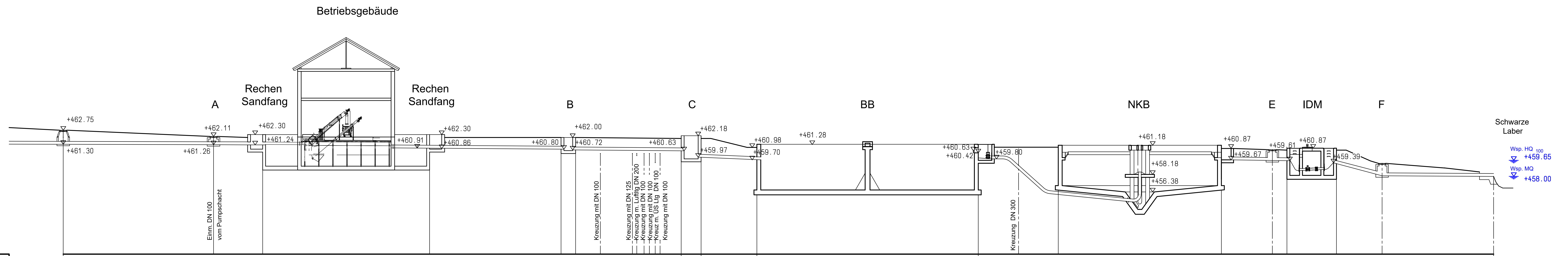

+ 450.00 m ü. NN

Länge	m	15.50; 3.50; 12.00; 11.00; 6.00; 4.00; 1.5; 15.00
Material, Rohrdurchmesser		Stz, DN 300; Stz, DN 300; Stz, DN 300; Stz, DN 300; V2A DN 300; Stz, DN 300; Stz, DN 300
Q_m, Q_t, Q_{t24}, Q_{min}	l/s	40.0, 30.0, 10.0, 2.0; 70.0, 58.0, 22.0, 5.0; 110.0, 98.0, 61.0, 45.0; 70.0, 58.0, 22.0, 5.0
Wasserspiegel Q_m	m+NN	461.57; 461.49; 461.47; 461.11; 460.99; 460.90; 460.80; 460.78; 460.78; 460.38; 460.38; 460.19; 460.14; 460.11; 459.69; 458.36; 458.17; 458.00
Wasserspiegel Q_t	m+NN	461.53; 461.46; 461.44; 461.07; 460.96; 460.85; 460.79; 460.77; 460.69; 460.38; 460.38; 459.98; 459.95; 459.95; 459.66; 458.33; 458.14; 458.00
Wasserspiegel Q_{t24}	m+NN	461.42; 461.37; 461.35; 460.98; 460.87; 460.76; 460.76; 460.74; 460.50; 460.37; 460.37; 459.84; 459.78; 459.77; 459.55; 458.22; 458.03; 458.00
Wasserspiegel Q_{min}	m+NN	461.34; 461.31; 461.29; 460.91; 460.79; 460.73; 460.73; 460.71; 460.43; 460.36; 460.36; 459.74; 459.69; 459.68; 459.46; 458.13; 458.00; 458.00
Wasserspiegel Q_m bei HQ_{100}	m+NN	461.57; 461.49; 461.47; 461.12; 460.95; 460.90; 460.80; 460.78; 460.78; 460.38; 460.30; 460.30; 460.25; 460.25; 460.00; 459.97; 459.87; 459.87
best. Geländehöhe	m+NN	462.75; 462.11; 462.17; 462.06; 462.00; 461.97; 460.96; 460.94; 460.85; 460.87; 460.76; 460.81; 459.34
Sohlhöhe	m+NN	461.30; 461.26; 461.24; 460.91; 460.86; 460.80; 460.72; 460.63; 459.97; 459.70; 460.63; 459.80; 460.35; 459.73; 459.67; 459.62; 459.61; 459.39; 458.06; 457.87; 456.75

Antragsteller:

Stadt Velburg

Datum, Unterschrift

Index:	Datum:	bearbeitet:	gezeichnet:	geprüft:	Mitteilung:

Bauherr:

Stadt Velburg

Bauvorhaben:

Abwasseranlage
Kläranlage Velburg

Wasserrechtsverfahren

Plan / Bauteil:

Längsschnitt

Wasserlauf

BBI

BBI INGENIEURE GMBH

Niederlassung Regensburg
Heinkelstraße 3
D-93049 Regensburg
Tel: +49 941 40208-0
Fax: +49 941 40208-30
www.bbi-ingenieure.de

	Datum:	Name:	Anlage Nr.:	Plan Nr.:
bearbeitet:	Jan. 2023	sd	04	003
gezeichnet:	Jan. 2023	hma		
geprüft:	Jan. 2023	sd	Projekt Nr.: 4.22017 KL.0	

Plancodierung: 422017-4-LS-04-003-00-F

Regensburg, 25.01.2022

Maßstab: 1 : 250

© Dieses Dokument ist für BBI INGENIEURE GMBH urheberrechtlich geschützt

H/B = 297 / 940 (0.28m²)

Allplan 2022